スチール空間設計オリジナル

ロフト用ハシゴ　『LL-SUPER』

製品寸法図

コーチスクリューボルト9ミリ x 75はサービスで付属しております。
※長さが足りない場合には別途ご購入ください。

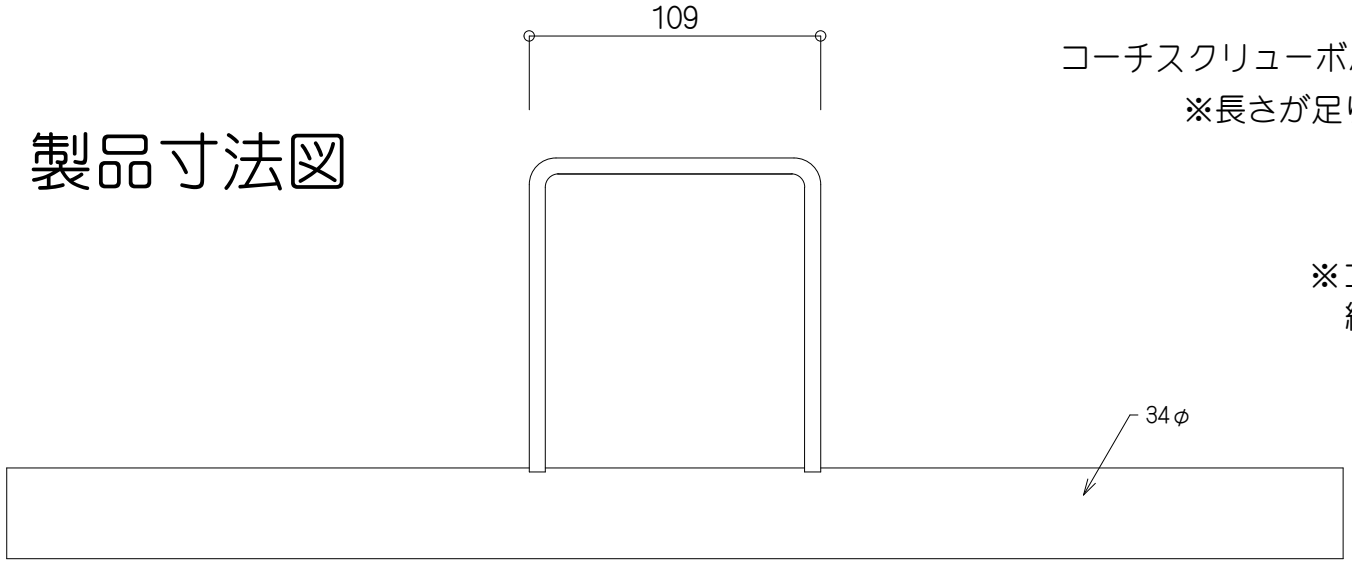

※コーチスクリューボルトは下地へ50以上
締め付けてください。

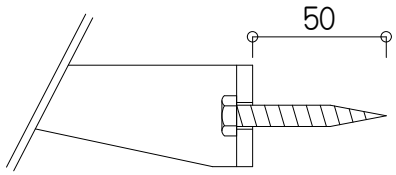

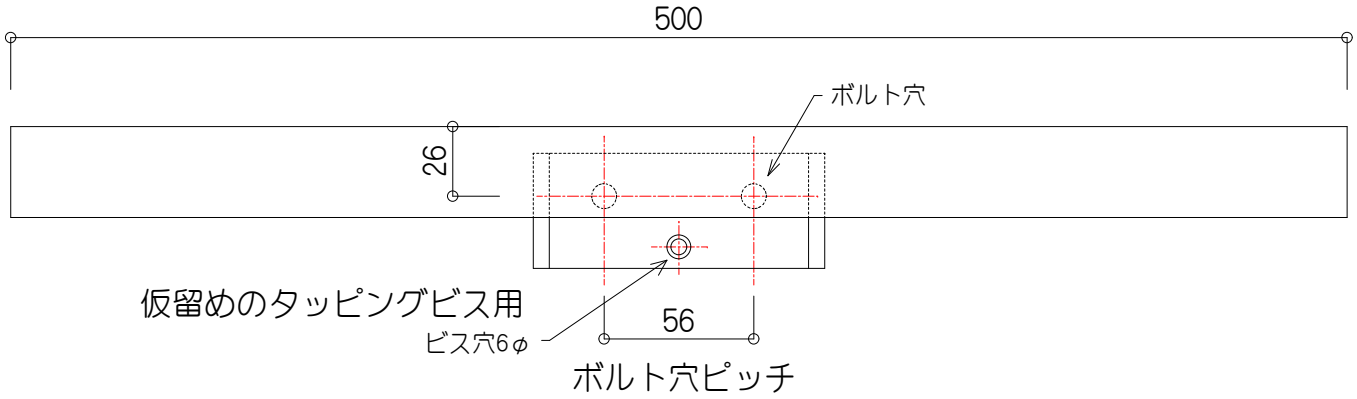

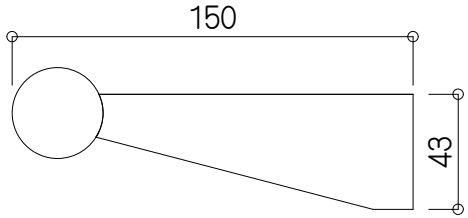

※図面を無断で他社に持っていくなどの行為は著作権侵害となり処罰される可能性がありますのでご注意ください。

特記	材質	記号	Steel space design スチール空間設計	〒847-0832 佐賀県唐津市石志３２７９－１ TEL 0955-78-0178 FAX 0955-78-1339	照査	担当	設計	製図	工事名	設計	作成年月日
									図面名		縮尺
											図面番号