ロフトはしご　『LL-WOOD』

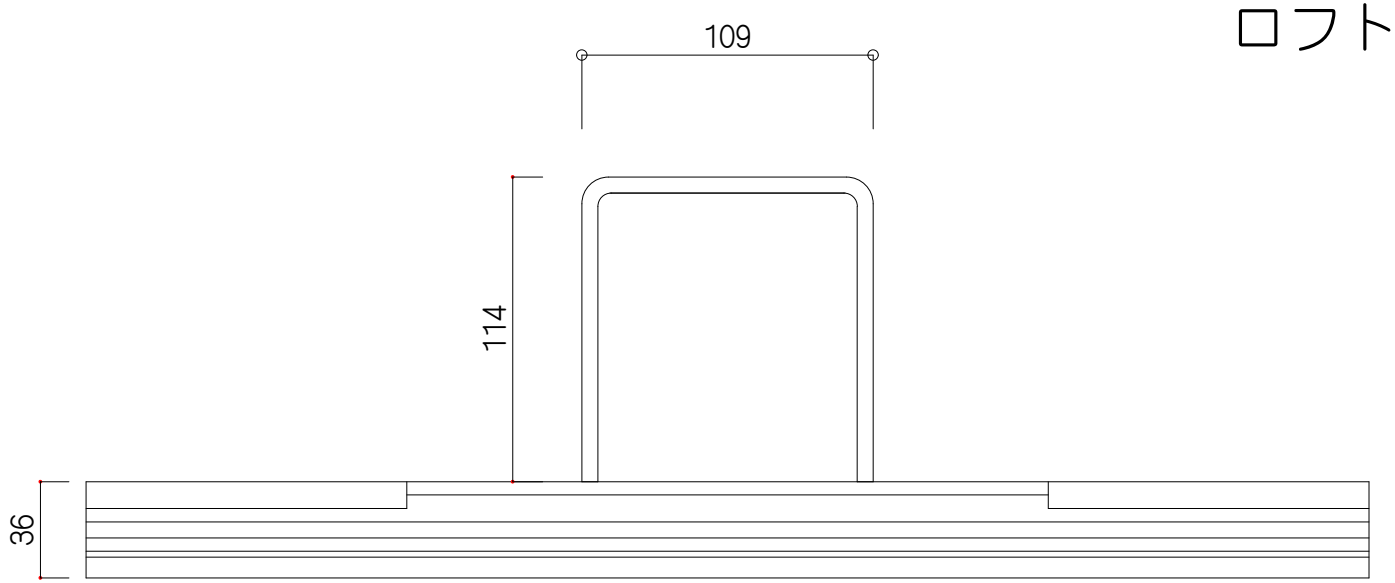

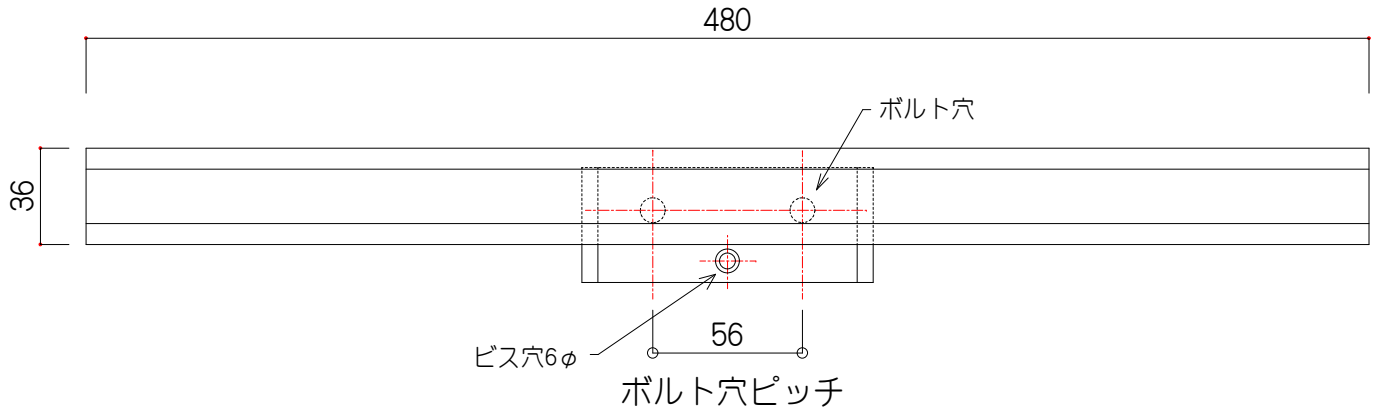

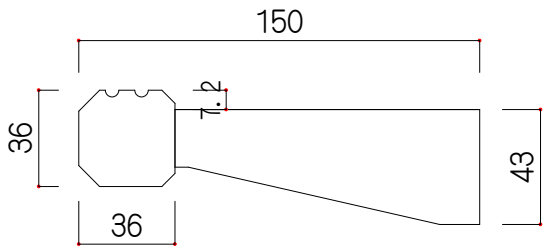

※図面を無断で他社に持っていくなどの行為は著作権侵害となり処罰される可能性がありますのでご注意ください。

特記	材質	記号	Steel space design スチール空間設計	照査	担当	設計	製図	工事名	設計	作成年月日
			〒847-0832 佐賀県唐津市石志３２７９－１ TEL 0955-78-0178 FAX 0955-78-1339					図面名		縮尺
										図面番号